FR

PERSA 400

NOTICE POUR L'UTILISATEUR/INSTALLATEUR

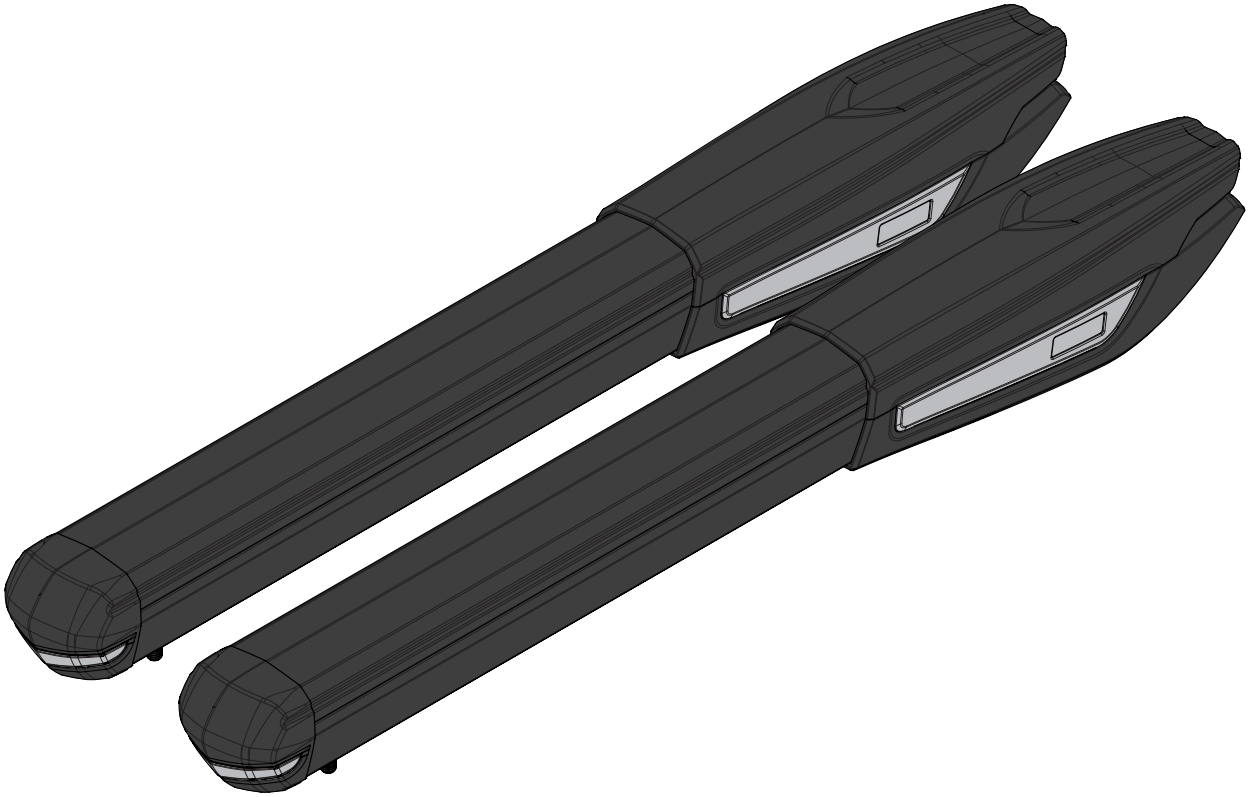

Motorline® PROFESSIONAL

V4.6
REV. 11/2025

00. CONTENU

INDEX

01. AVIS DE SECURITÉ
DES NORMES À SUIVRE 1B

02. L' EMBALLAGE
DANS L'EMBALLAGE 4A

03. L' AUTOMATISME
CARACTERÍSTIQUES TÉCHNIQUES 4B
VÉRROUILLER/DÉVERROUILLER L' AUTOMATISME 5A

04. INSTALLATION
QUOTAS D' INSTALLATION VERTICAUX 5B
QUOTAS D' INSTALLATION HORIZANTAUX 6A
PROCÉS D' INSTALLATION 7A
RÉGLAGE DES MICROS 8A
INSTALLATION EN IMAGE 9

05. SCHÉMA DE RACCORDEMENTS
MOTOR A 230V/110V 10A
MOTOR A 24V 10A

06. DES ESSAIS AUX COMPOSANTS
MOTOR A 24V 10B
MOTOR A 230V/110V 11

07. ENTRETIEN
ENTRETIEN 12

08. SOLUTION DE PANNES
INSTRUCTIONS POUR CONSOMMATEURS 13
INSTRUCTIONS POUR TECHNICIENS QUALIFIÉS 13

01. AVIS DE SÉCURITÉ

CE	Ce produit est certifié selon les normes de sécurité de la Communauté Européenne (CE).
RoHS	Ce produit est conforme à la directive 2011/65/ UE du Parlement européen et du Conseil sur la limitation de l'utilisation de certaines substances dangereuses dans les équipements électriques et électroniques et à la directive déléguée (UE) 2015/863 de la Commission.
	(Applicable dans les pays avec des systèmes de recyclage). Ce marquage sur le produit, ou de la littérature indique que le produit et les accessoires électroniques (ex. Chargeur, câble USB, le matériel électronique, les télécommandes, etc.) ne doivent pas être jeté avec les autres déchets ménagers à la fin de sa vie utile. Pour éviter des éventuels dommages à l'environnement ou à la santé humaine provenant de l'élimination incontrôlée des déchets, nous vous prions de séparer ces éléments des autres types de déchets et à les recycler de façon responsable pour promouvoir la réutilisation durable des ressources matérielles. Les particuliers doivent contacter un revendeur où ils ont acheté ce produit ou une Agence de l'Environnement National, pour savoir où et comment ils peuvent prendre ces articles pour leur recyclage. Les utilisateurs professionnels doivent contacter leur fournisseur et vérifier les termes et conditions du contrat d'achat. Ce produit et ses accessoires électroniques ne doivent pas être mélangés avec d'autres déchets commerciaux.
	Ce marquage indique que les piles ne doivent pas être jetées comme les autres déchets ménagers à la fin de leur vie utile. Les piles doivent être remises pour recyclage à des points de collecte distincts.
	Les différents types d'emballages (carton, plastique, etc.) doivent être collectés séparément pour être recyclés. Séparez les emballages et recyclez-les de manière responsable.
	Ce marquage indique que le produit et les accessoires électroniques (ex. Chargeur, câble USB, les équipements électroniques, les télécommandes, etc.), sont soumis à des décharges électriques. Soyez prudent lors de la manipulation du produit et suivre toutes les règles de sécurité indiquée dans cette notice.

01. AVIS DE SÉCURITÉ

AVERTISSEMENTS GÉNÉRAUX

- Ce manuel contient des informations importantes sur la sécurité et l'utilisation. Lisez attentivement toutes les instructions avant de commencer les procédures d'installation / d'utilisation et conservez ce manuel dans un endroit sûr, où vous pourrez le consulter à tout moment.
- Ce produit est destiné à être utilisé uniquement comme décrit dans ce manuel. Toute autre application ou opération non prise en compte est expressément interdite car elle pourrait endommager le produit et / ou mettre les personnes en danger de causer des blessures graves.
- Ce manuel s'adresse principalement aux installateurs professionnels et n'empêche pas l'utilisateur de lire la section "Normes d'utilisation" afin de garantir le fonctionnement correct du produit.
- L'installation et la réparation de cet équipement doivent être effectuées que par des techniciens qualifiés et expérimentés, en veillant à ce que toutes ces procédures soient effectuées en conformité avec les lois et les réglementations en vigueur. Il est expressément interdit aux utilisateurs non professionnels et inexpérimentés de prendre des mesures sauf sur demande expresse de techniciens spécialisés.
- Les installations doivent être fréquemment inspectées afin de détecter tout déséquilibre et toute trace d'usure ou de détérioration des câbles, des ressorts, des charnières, des roues, des supports ou de tout autre élément d'assemblage mécanique.
- N'utilisez pas l'équipement si une réparation ou un réglage est nécessaire.
- Lors de la maintenance, du nettoyage et du remplacement de pièces, le produit doit être débranché de l'alimentation électrique. Cela inclut également toute opération nécessitant l'ouverture du capot du produit.
- L'utilisation, le nettoyage et la maintenance de ce produit peuvent être effectués par des personnes âgées de huit ans et plus et des personnes dont les capacités physiques, sensorielles ou mentales sont réduites, ou par des personnes ignorant le fonctionnement du produit, à condition qu'elles aient supervision ou des instructions données par des personnes expérimentées dans l'utilisation du produit de manière sûre et qui comprennent les risques et les dangers encourus.
- Les enfants ne doivent pas jouer avec le produit ou des dispositifs d'ouverture afin d'empêcher le déclenchement involontaire de la porte ou du portail motorisé.
- Si le câble d'alimentation est endommagé, il doit être remplacé par le fabricant, le service après-vente ou une personne de qualification similaire afin d'éviter tout danger.
- L'appareil doit être débranché du réseau électrique lors du retrait de la batterie.
- Veiller à éviter tout blocage entre la partie actionnée et les parties fixes adjacentes dû au mouvement d'ouverture de la partie actionnée.

AVERTISSEMENT POUR L'INSTALLATEUR

- Avant de commencer les procédures d'installation, assurez-vous de disposer de tous les dispositifs et matériels nécessaires pour bien mener l'installation du produit.
- Notez votre indice de protection (IP) et votre température de fonctionnement pour vous assurer qu'il convient au site d'installation.
- Fournissez le manuel du produit à l'utilisateur et dites-lui comment le manipuler en cas d'urgence.
- Si l'automatisme est installé sur un portail avec une porte piétonne, un mécanisme de verrouillage de porte doit être installé lorsque le portail est en mouvement.
- N'installez pas le produit "à l'envers" ou soutenu par des éléments ne supportant pas son poids. Si nécessaire, ajoutez des supports sur des points stratégiques pour assurer la sécurité de l'opérateur.
- Ne pas installer le produit dans zones des explosifs.
- Les dispositifs de sécurité doivent protéger les éventuelles zones d'écrasement, de coupure, de transport et de danger en général de la porte ou du portail motorisé.
- Vérifiez que les éléments à automatiser (portails, portes, fenêtres, stores, etc.) sont en parfait état de fonctionnement, alignés et de niveau. Vérifiez également que les arrêts mécaniques nécessaires se trouvent aux endroits appropriés.
- La Centrale électronique doit être installée dans un endroit protégé de tout liquide (pluie, humidité, etc.), de la poussière et des parasites..
- Vous devez acheminer les différents câbles électriques à travers des tubes de protection afin de les protéger contre les contraintes mécaniques,

essentiellement sur le câble d'alimentation. Veuillez noter que tous les câbles doivent entrer dans la boîte de commande par le bas.
- Si l'automatisme doit être installé à une hauteur de plus de 2,5 m du sol ou d'un autre niveau d'accès, les exigences minimales de sécurité et de santé doivent être suivies par l'utilisation de travailleurs ayant un équipement de sécurité aux travaux de la directive 2009/104. / CE du Parlement Européen et du Conseil du 16 septembre 2009.
- Fixez l'étiquette permanente de la libération manuelle aussi près que possible du mécanisme de libération.
- Un moyen de déconnexion, tel qu'un interrupteur ou un disjoncteur sur le tableau de distribution, doit être prévu sur les conducteurs d'alimentation fixes du produit, conformément aux règles d'installation.
- Si le produit à installer nécessite une alimentation de 230 Vca ou 110 Vca, assurez-vous que la connexion est établie avec un tableau électrique doté d'une connexion à la terre.
- Le produit est uniquement alimenté sur basse tension par sécurité avec la centrale électronique. (Uniquement sur les moteurs 24V).
- Les pièces/produits pesant plus de 20 kg doivent être manipulés avec une attention particulière en raison du risque de blessure. Il est recommandé d'utiliser des systèmes auxiliaires appropriés pour déplacer ou soulever des objets lourds
- Lors de l'installation ou de l'utilisation de ce produit, il convient de prêter une attention particulière au risque de chute d'objets ou de mouvement incontrôlé des portes/portails.

AVERTISSEMENT POUR L'UTILISATEUR

- Conservez ce manuel dans un endroit sûr pour pouvoir le consulter chaque fois que nécessaire.
- Si le produit est en contact avec des liquides sans que soit conçu pour tel fait, vous devrez immédiatement déconnecter le produit du courant électrique pour éviter les courts-circuits et consulter un technicien qualifié.
- Assurez-vous que l'installateur vous a fourni le manuel du produit et vous a expliqué comment manipuler le produit en cas d'urgence.
- Si le système nécessite des réparations ou des modifications, déverrouillez l'équipement, mettez le système hors tension et ne l'utilisez pas tant que toutes les conditions de sécurité ne sont pas remplies.
- En cas de déclenchement des disjoncteurs ou de défaillance du fusible, localisez le dysfonctionnement et corrigez-le avant de réinitialiser le disjoncteur ou de remplacer le fusible. Si le problème ne peut pas être réparé en consultant ce manuel, contactez un technicien.
- Laissez la zone d'opération du portail électrique libre pendant que le portail est en mouvement et ne créez pas de résistance au mouvement du portail.
- N'effectuez aucune opération sur les éléments mécaniques ou les charnières si le produit est en mouvement.

RESPONSABILITÉ

- Le fournisseur décline toute responsabilité si:
  - défaillance ou déformation du produit résultant d'une installation, d'une utilisation ou d'un entretien incorrect!
  - si les règles de sécurité ne sont pas suivies lors de l'installation, de l'utilisation et de la maintenance du produit.
  - si les instructions de ce manuel ne sont pas suivies.
  - les dommages sont causés par des modifications non autorisées.
  - Dans ces cas, la garantie est annulée.

MOTORLINE ELECTROCELOS SA.
Travessa do Sobreiro, nº29
4755-474 Rio Côvo (Santa Eugénia)
Barcelos, Portugal

LÉGENDE DE SYMBOLE

- Avertissements de sécurité importants

- Information de potentiomètre

- Information utile

- Informations des connecteurs

- Information de programmation

- Information des boutons

02. L' EMBALLAGE

DEDANS L' EMBALLAGE

Dans l'emballage vous trouverez les élements suivants:

01 • 02 moteurs
02 • 01 centrale de contrôle
03 • 02 télecommandes à 4 canaux
04 • 02 supports avant
05 • 02 supports arrière
06 • 02 condensateurs [12,5µF (230V) ou 35µF (110V)]
07 • 01 jeu de photocellules
08 • 01 mode d'emploi
09 • clés de déverrouillage

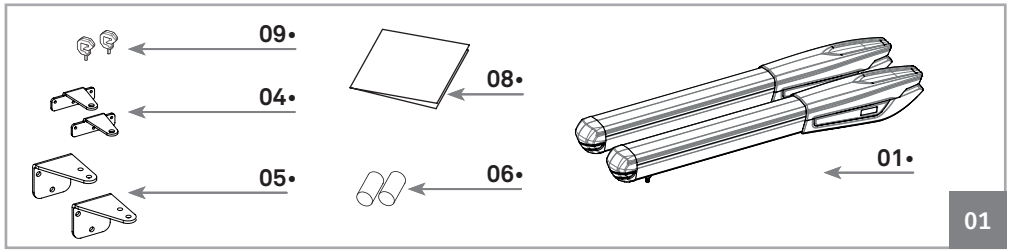

Composant electronique du kit:

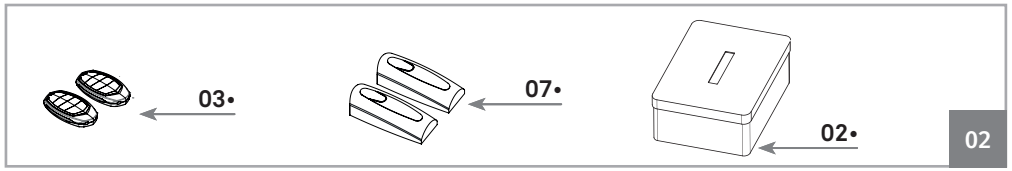

Emballages du kit:

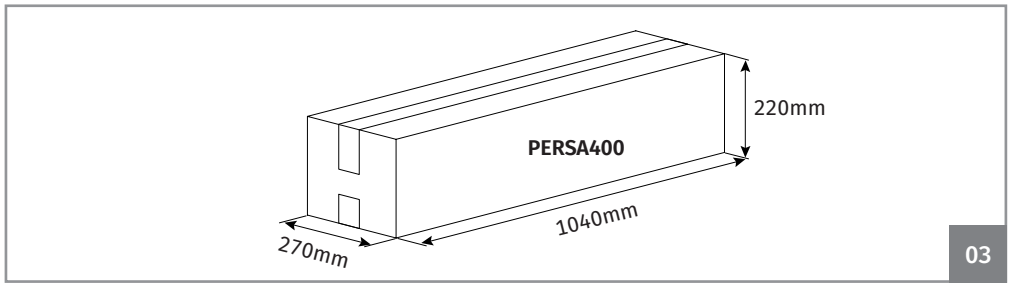

03. L' AUTOMATISME

CARACTERÍSTIQUES TÉCHNIQUES

Les caracteristiques de l'automatisme sont les suivantes:

		PERSA400
• Alimentation	230V	AC 230V 50/60Hz
	110V	AC 110V 50/60Hz
	24V	DC 24V
• Puissance	230/110V	230W
	24V	80W
• Courant	230V	1,3A
	110V	2,5A
	24V	3A
• RPM	230/110V	1400 RPM
	24V	1650 RPM
• Bruit		<50dB
• Force		2800N
• Température de fonctionnement		-25°C a 65°C
• Protection thérmique		120°C
• Niveau de protection		IP54
• Fréquence de travail	230/110V	25%
	24V	55%
• Course maximum		400мм
• Largeur maximum pour vantail		<3000мм
• Condensateur	230V	12,5µF
	110V	35µF
• Vitesse d'ouverture	230V	20mm/s
	24V	23,5mm/s

03. L' AUTOMATISME

CARACTERÍSTIQUES TÉCHNIQUES

Les dimensions de l'automatisme sons les suivanes:

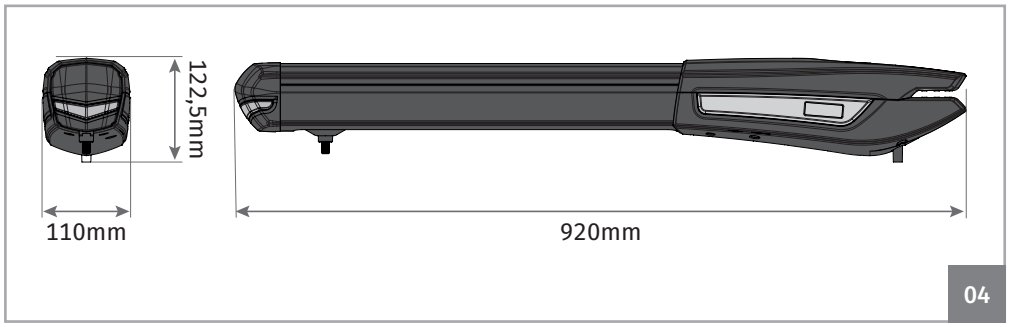

VÉRROUILLER/DÉVERROUILLER MOTEUR

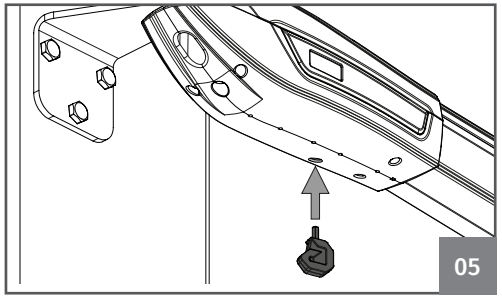

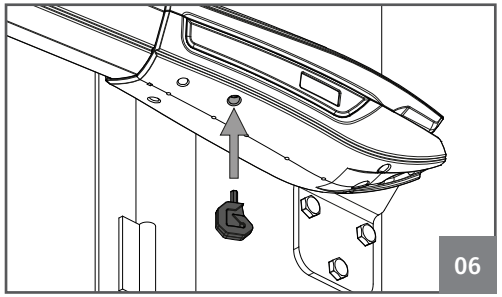

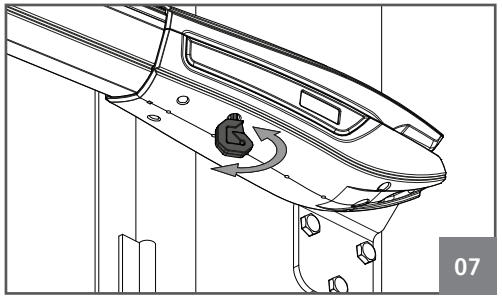

Insérer la clé de déverrouillage dans la rainure signalé sur l'image 05 (moteur installé à gauche) ou 06 (moteur installé à droite).
Tourner la clé pour vérrouiller ou déverrouiller le moteur.

04. INSTALLATION

QUOTAS D'INSTALLATION VERTICAL

L'automatisme doit être installé avec une petite déclinaison dans la partie avant, pour empêcher les infiltrations d'eau à travers le bras d'extension.
Ainsi, la plaque du support d'avant doit être fixé dans le portail avec une hauteur inférieure à l'hauteur de la plaque du support arrière. Voir l'exemple ci-dessous.

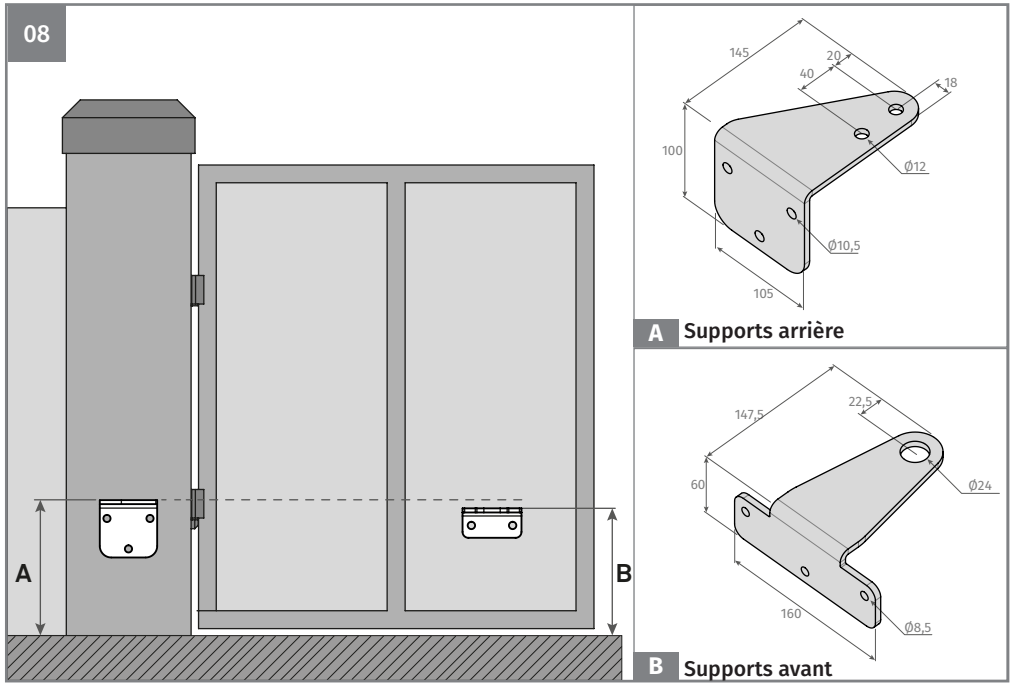

Cota A • *Distance verticale entre le sol et la partie supérieure du support arrière.*
Cota B • *Distance verticale entre le sol et la partie supérieure du support d'avant.*

A	?? mm	• Marquer le Quota A (dimension de votre choix).
B	A - 56mm	• Après définir le **Quota A**, soustraire **56mm** et le résultat c'est le **Quota B**.

PAR EXEMPLE:

• Si l' hauteur de la plaque du support arrière (Quota A) est fixé à 600 mm, alors l'hauteur de la plaque du support avant (Quota B) sera de 544 mm (600mm-56mm).

Il est très important que ces Quotas soient respectés! Seulement de cette manière peut être assuré le bon fonctionnement et la durabilité des automatismes! Il est également très important que le sol soit nivelé.

QUOTAS D' INSTALLATION HORIZANTAUX

Dans les schémas ci-dessous et dans la page suivante, sont fixés les quotas pour l'installation des automatismes.

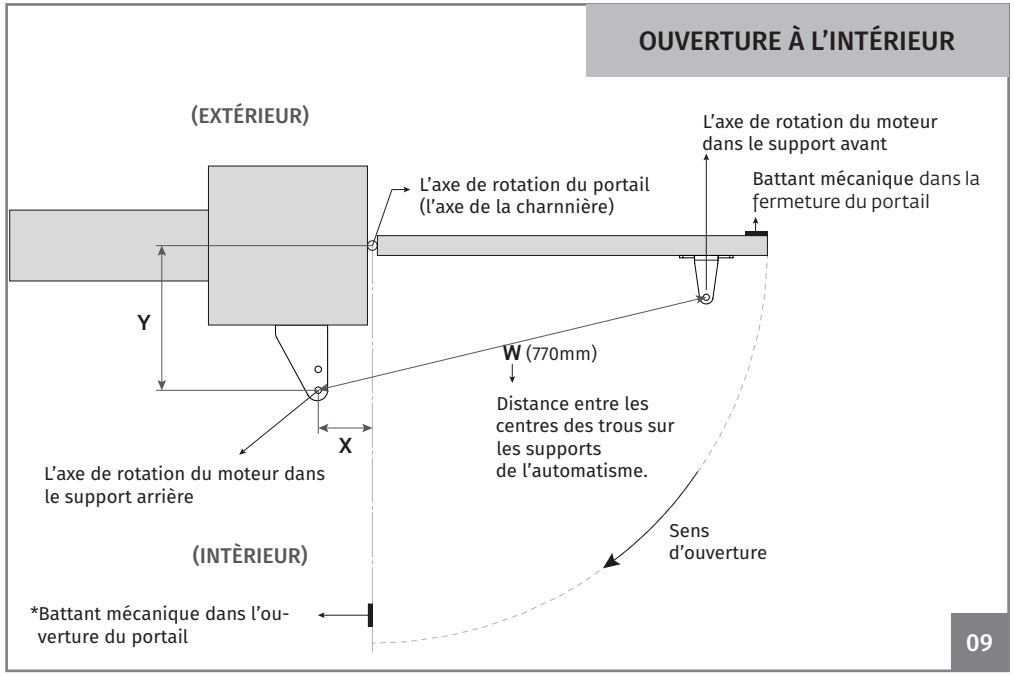

* Placer une butée à l'ouverture n'est pas obligatoire.

Lors de l'installation de l'automatisme, il est obligatoire de respecter les quotas qui sont dans la zone saillant:
(par exemple: y=170; x=140)

Légende:
Quota X - **Distance horizontal** entre l'axe de la channière du portail et l'axe arrière de rotation du moteur.
Quota Y - **Distance vertical** entre l'axe de la charnnière du portail et l'axe arrière de rotation du moteur.
Quota W - Distance entre les axes des supports du moteur (770mm).

PERSA 400					
Quota Y	Quota X				
	165	170	175	180	185
195	-	-	-	-	-
200	-	90,1	91,76	93,38	-
205	-	90,24	91,86	-	-
210	-	90,38	91,95	-	-
215	-	90,5	-	-	-
220	-	-	-	-	-

X et Y représenté en (mm)

QUOTAS D' INSTALLATION HORIZANTAUX

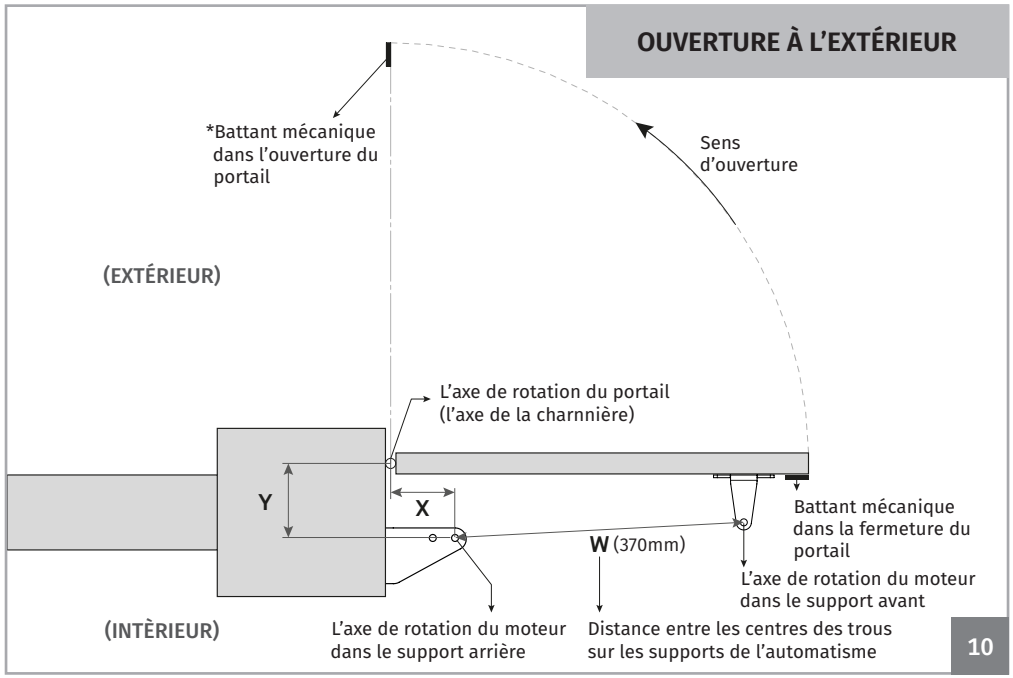

* Placer une butée à l'ouverture n'est pas obligatoire.

Lors de l'installation de l'automatisme, il est obligatoire de respecter les quotas qui sont dans la zone saillant:
(par exemple: ex: y=190; x=180)

Légende:
Quota X - **Distance horizontal** entre l'axe de la channière du portail et l'axe arrière de rotation du moteur.
Quota Y - **Distance vertical** entre l'axe de la charnnière du portail et l'axe arrière de rotation du moteur.
Quota W - Distance entre les axes des supports du moteur (770mm).

PERSA 400					
Quota Y	Quota X				
	195	200	205	210	215
160	-	-	-	-	-
165	-	90,28	91,68	-	-
170	-	-	-	-	-
175	-	-	-	-	-
180	-	-	-	-	-

X et Y représenté en (mm)

PROCÉS D'INSTALLATION

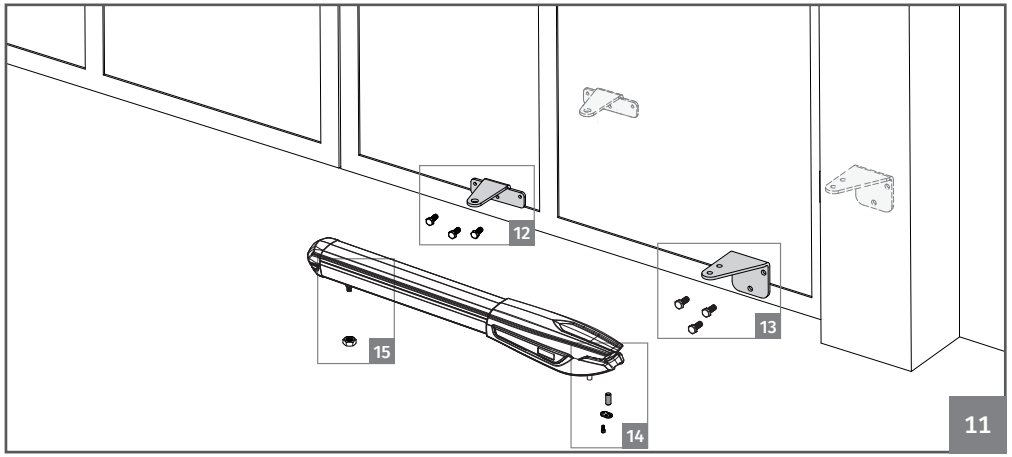

Faire attention aux Quotas d'installation indiquées dans les pages 05B, 06A et 06B!

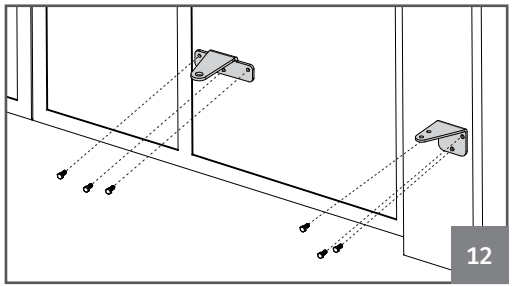

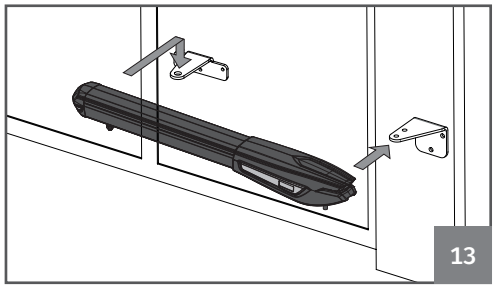

01 • Fixer les supports.

- Le Support Arrière doit être fixé au pilier ou bien au mur, en respectant les quotas fournies dans les pages précédentes.
- Le support frontal doit être fixé au portail, tout en respectant les quotas d'hauteur et distance pour le support arriéré.
  Cela peut être fixée à l'aide de vis, précédé de soudage, ou autre de votre mais qui soit approprié à la fixation du support!!

02 • Poser l'automatisme dans les supports

- L'automatisme doit être placée sur les deux supports au même temps pour éviter qu'il reste suspendue par un des supports. Vous devez déverrouiller l'automatisme afin de pouvoir tendre/recueillir facilement le bras (voir page 05A), de façon a le poser dans la correcte position pour les supports.

PROCÉS D'INSTALLATION

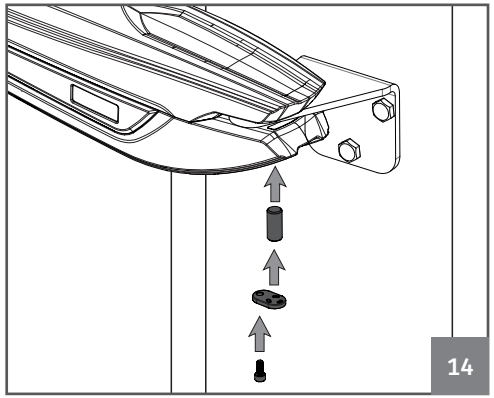

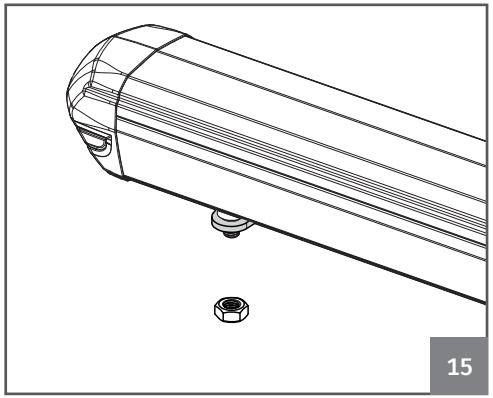

03 • Mouvement d'essai.

- Placez les chevilles sur chaque support avec une petite quantité de lubrifiant afin qu'il n'existe aucun frottement.
- Déplacez la porte manuellement, avec le moteur deverrouillé, pour vérifier si la porte s'ouvre et se ferme sans aucun empêchement. Cela permettra d'assurer que l'automatisme ne soit pas soumis à des problèmes lors du fonctionnement.

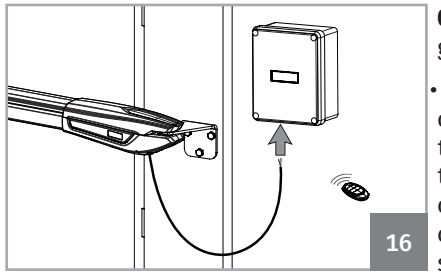

04 • Connecter l'automatisme à la centrale et configurer les dispositifs de contrôle.

- Avec l'automatisme déjà installé, connectez-le à la centrale pour configuration (voir la notice de la centrale à configurer). Configurer également les dispositifs de contrôle souhaité (télécommande, panneau de contrôle, etc) et d'autres composants additionnels tels comme l'antenne, gyrophare,
  sélecteur à clé, parmi d'autres.

C'est important que cette l'ordre d'installation soit respectée!
Sinon, il n'est pas possible de garantir une correcte installation et les automatismes pouront ne pas fonctionner correctement!

AVIS DE SÉCURITÉ
A la fin de l'installation, isoler tous les trous des câbles afin d'éviter l'entrée d'insectes et de parasites.

Le non-respect de cette consigne peut compromettre le bon fonctionnement de l'équipement.

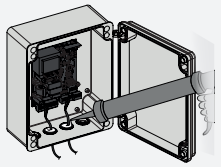

RÉGLAGE DES MICROS

01 • Déverrouiller le moteur (voir page 5A).

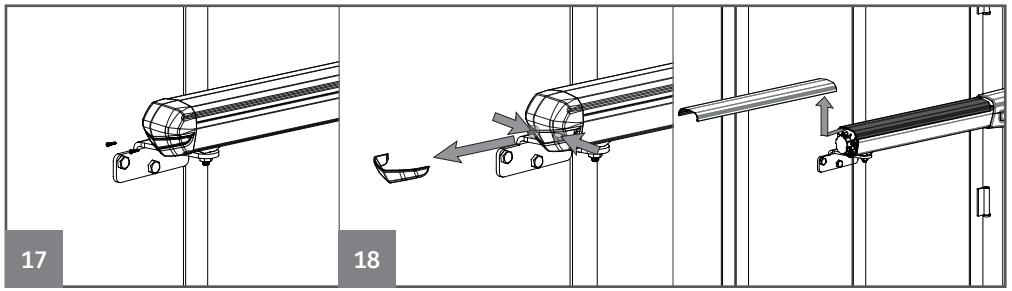

02 • Retirer la pièce chromé avec un tournevis.

03 • Desserrer les deux vis d'avant, enlever le couvercle frontal et le couvercle du profil.

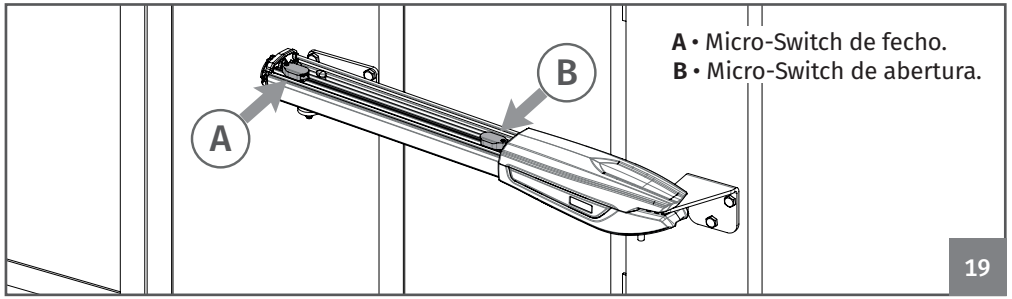

A • Micro-Switch de fecho.
B • Micro-Switch de abertura.

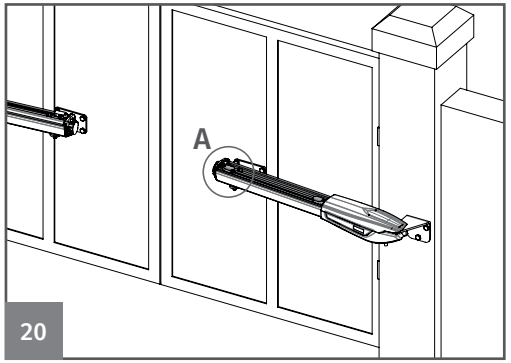

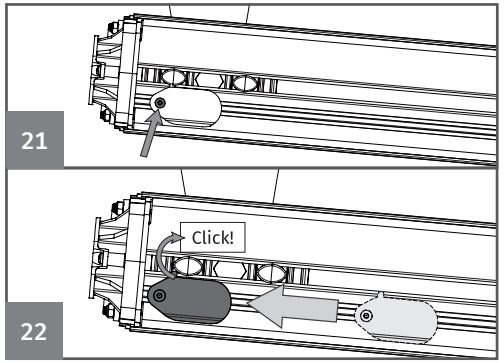

03 • Placer le portail à la position fermé.
04 •Desserrer légèrement la vis indiquée sur l'image (21), de façon à être possible déplacer le micro-switch sur le profil.
05 • Régler le micro-switch de fermeture (A) pour faire *click* sur la pièce de pression. Serrer de nouveau la vis pour fixer le micro sur cette position.

04. INSTALLATION

RÉGLAGE DES MICROS

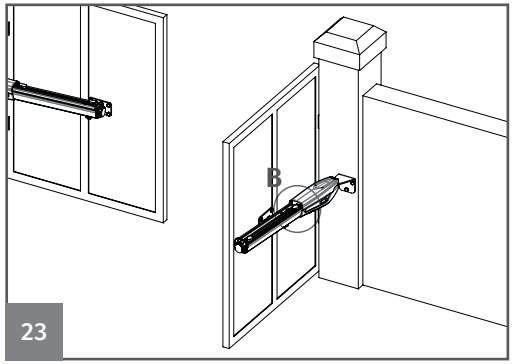

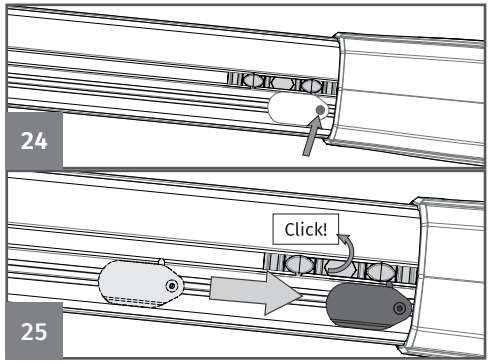

06 • Placer le portail à la position ouverte.
07 • Desserrer légèrement la vis indiquée sur l'image (24), de façon à être possible déplacer le micro-switch dans le guide.
08 • Régler le micro de fermeture (B) pour faire *click* sur la pièce de pression. Serrer de nouveau la vis pour fixer le micro sur cette position.

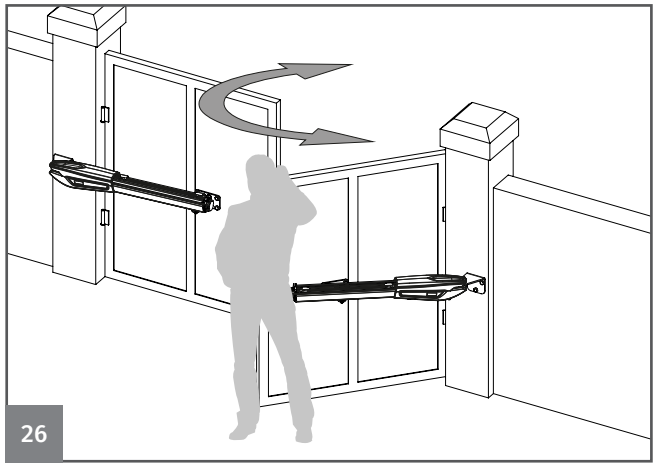

09 • Tester le portail manuellement et si nécessaire régler de nouveau les micros, selon l'indiqué dans les points précédents.

10 • Lorsque terminé, placer le couvercle du profil et le couvercle en plastique.

11 • Répéter tout le processus pour l'autre moteur.

INSTALLATION EN IMAGE

MOTEUR
GYROPHARE
CENTRALE
ANTENNE
SÉLÉCTEUR À CLÉ
PHOTOCÉLLULE EXTÉRIEUR
BOÎTE DE JONCTION
PHOTOCÉLLULE INTÉRIEUR
PHOTOCÉLLULE EXTÉRIEUR
BUTÉE

LÉGENDE:
- - - - • Câbles de connexion

27

⚠ **C'est important l'utilisation de battants mécaniques parterre, dans l'ouverture et dans la fermeture du portail.** Si cela n'est pas respecté, les composants de l'automatisme pourront souffrir des efforts dans laquelle ils n'étaient pas préparés et par conséquence êtres endommagés.

⚠ Il est important utiliser des boîtes de jonction pour les connexions entre les moteurs, composants et centrales. Tous les câbles doivent entrer et sortir obligatoirement sous la boîte de jonction et la boîte de la centrale.

05. SCHÉMA DE RACCORDEMENTS

MOTEUR A 110V/230V

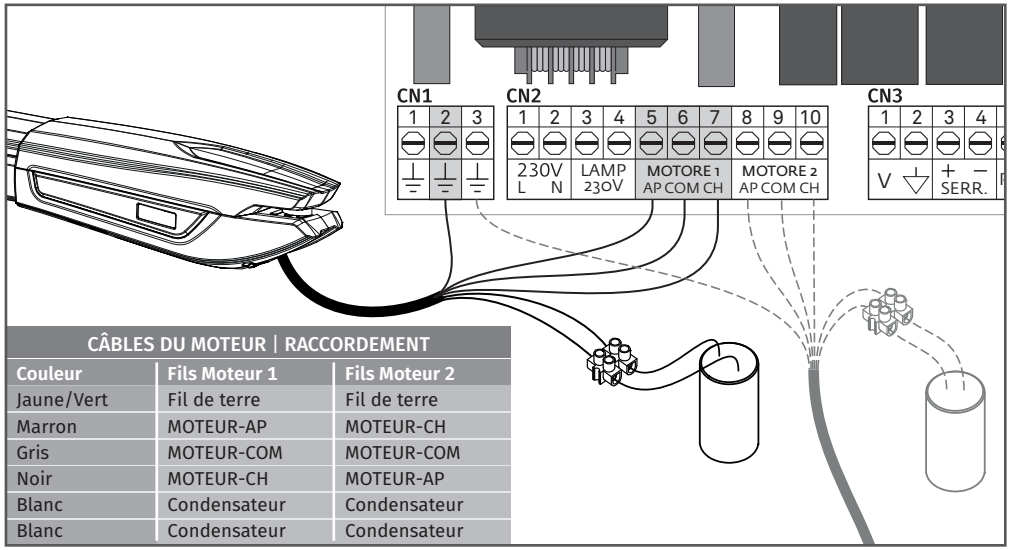

CÂBLES DU MOTEUR | RACCORDEMENT		
Couleur	Fils Moteur 1	Fils Moteur 2
Jaune/Vert	Fil de terre	Fil de terre
Marron	MOTEUR-AP	MOTEUR-CH
Gris	MOTEUR-COM	MOTEUR-COM
Noir	MOTEUR-CH	MOTEUR-AP
Blanc	Condensateur	Condensateur
Blanc	Condensateur	Condensateur

Les connexions doivent être effectuées comme indiqué ci-dessus, reliant les 6 fils du moteur aux entrées appropriées de la centrale et d'un condenseur.
REMARQUE: Les fils blanc du moteur sont directement reliés aux fils de condensateur!

MOTEUR A 24V

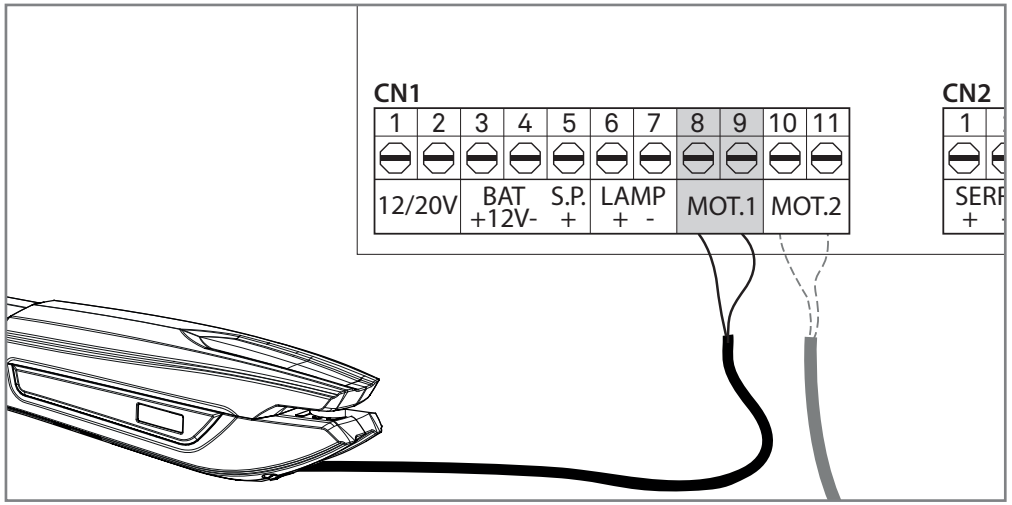

06. ESSAI DE COMPOSANTS

MOTOR A 24V

Pour détecter les composants avec des problèmes dans une installation de l´automatisme il est nécessaire d'effectuer des tests avec connexion directe à une alimentation externe (batterie 24V). Dans le diagramme est illustré ci-dessous comme cela devrait être fait ce lien.

NOTES:
- Une fois que vous vous connectez les fils à une batterie à 24V, le moteur doit travailler vers l'un des sens. Pour tester le mouvement inverse, changer la position des fils connectés à la batterie.

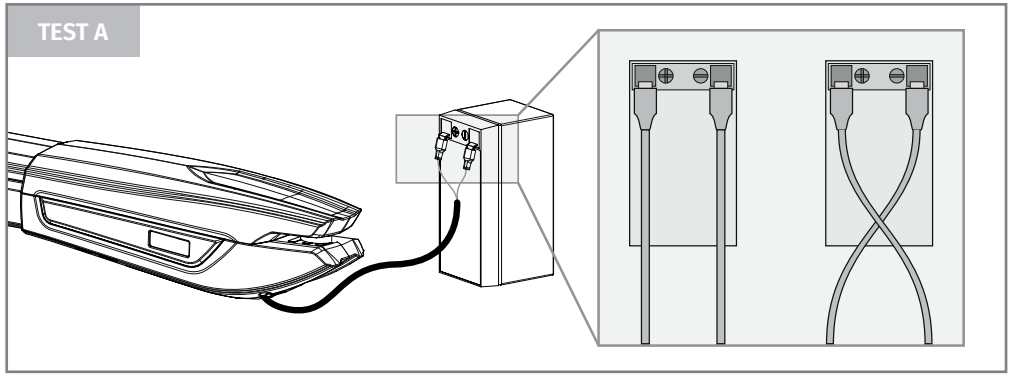

Test A • Effectuez les connexions comme indiqué dans l'image.
Si le moteur fonctionne, le problème est dans la central. Si il ne fonctionne pas faites le test B.

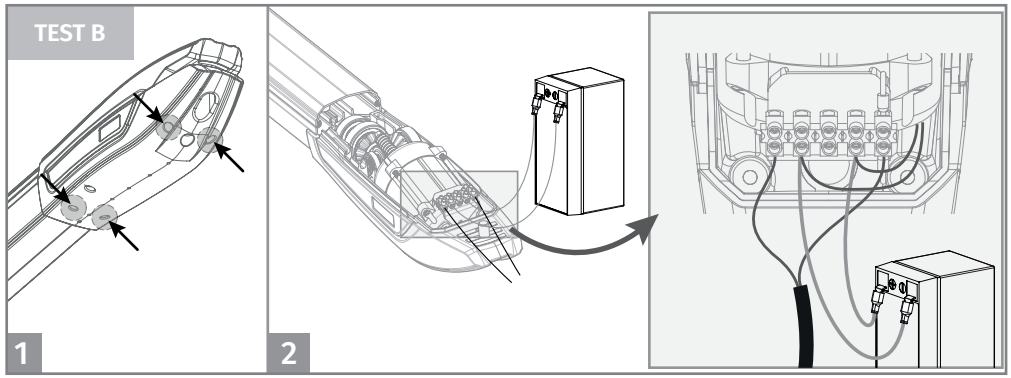

Test B • Desserrer les 4 vis pour retirer le couvercle et accéder aux liens internes.
Effectuez les connexions comme indiqué dans l'image.
Si le moteur fonctionne, le problème se trouve dans le (s) diode (s) ou le (s) micro (s). Si il ne fonctionne pas, le remplacer par un nouveau moteur de 24V et re-tester tous pour vous assurer que tout va bien.

06. ESSAI DE COMPOSANTS

MOTOR A 110V/230V

Afin détecter si la panne est dans la centrale ou bien dans le moteur, parfois il est nécessaire d'effectuer des tests avec une connexion directe à une alimentation de 110V/230V.
Pour cela, il est nécessaire raccorder un condensateur dans la connexion afin que l'automatisme puisse fonctionner (vous devez vérifier le type de condensateur à utiliser dans la notice du produit).
Dans le schéma ci-dessous se montre comment cette connexion doit être faite et comment intercaler les différents fils des composants.

Tous les tests doivent être effectués par des téchniciens specialisés car le danger, en raison de la mauvaise utilisation des systémes électriques, est très elevé!!

REMARQUES:
- Pour effectuer les tests il n'est pas nécessaire d'enlever l'automatisme de l'endroit où il est installé car, de cette façon, vous arrivez à percevoir si l'automatisme, connecté directement à une prise électrique, fonctionne correctement.
- Vous devez utiliser un nouveau condensateur pendant ce test, afin de garantir que le problème ne réside pas dans le condenseur.

TEST 1 - FONCTIONNEMENT DE LA CENTRALE

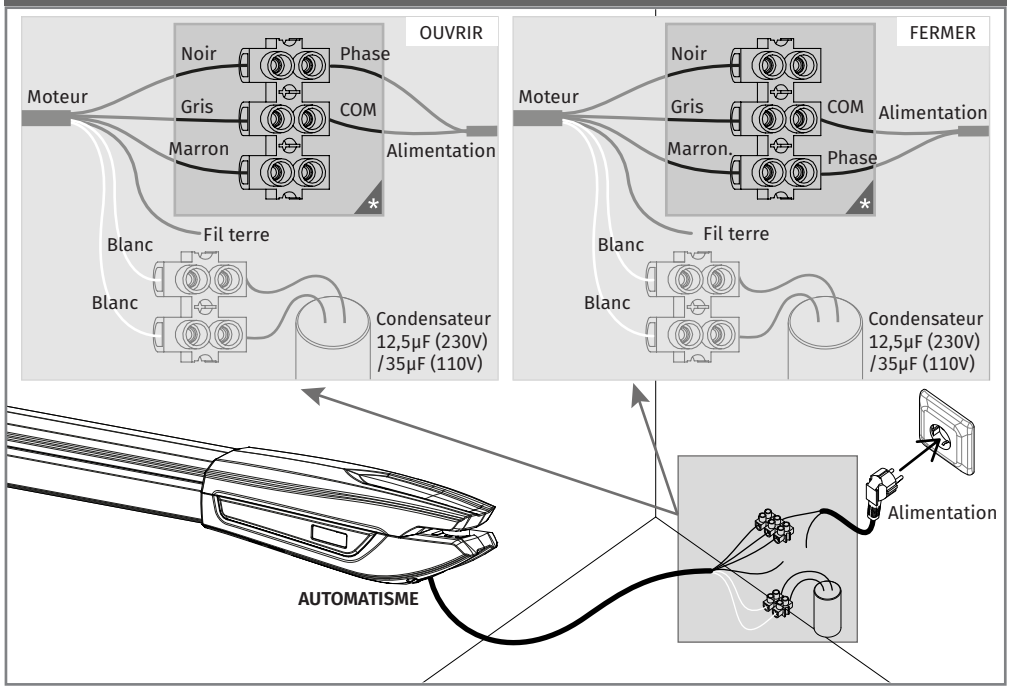

01 • Connecter les 3 fils de l'automatisme dans la borne.
02 • Connecter les 2 fils blancs de l'automatisme avec les fils du condenateur.
03 • Connecter les fils d´alimentation au terminal, cela fera que en ouverture le moteur tournera ver un sens, et en fermeture tournera ver l´autre sens.
04 • À la fin, brancher à une prise de 230V ou 110V, selon le moteur/centrale en test.
Si le moteur fonctionne, le problème est dans la centrale.
Si le moteur ne fonctionne pas, faire le **TEST 2.**

TEST 2 - FONCTIONNEMENT DES MICROS

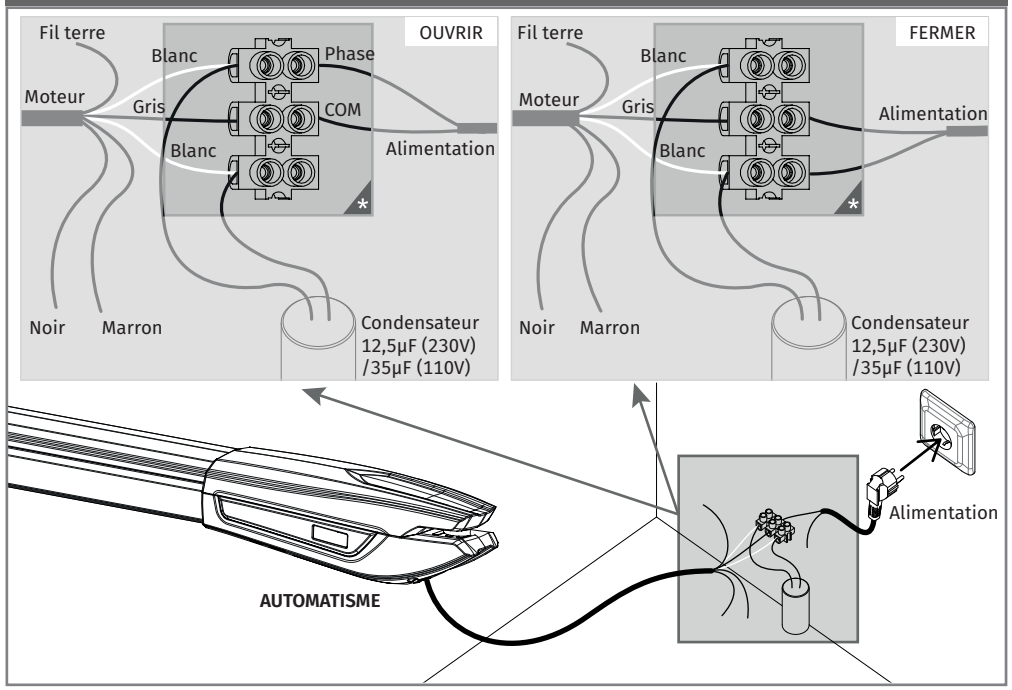

01 • Changer les fils marron et noir par cles fils blancs et connecter sur la borne.
02 • Connecter le condensateur dans la borne et dans les mêmes entrées des fils blancs.
03 • Connecter les fils d´alimentation au terminal, cela fera que en ouverture le moteur tournera ver un sens, et en fermeture tournera ver l´autre sens.
04 • À la fin, brancher à une prise de 230V ou 110V, selon le moteur/centrale en test.
Si le moteur fonctionne, le problème est dans les micros.
Si le moteur ne fonctionne pas, en principe le problème réside dans le moteur. Remplacez-le par un nouveau et faire le test.

07. ENTRETIEN

ENTRETIEN

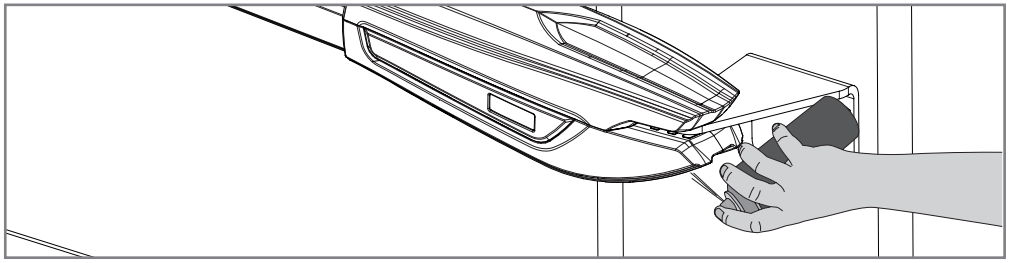

• **Lubrifier les chevilles**

• Placer une petite quantité de lubrifiant dans les trous des chevilles de support.

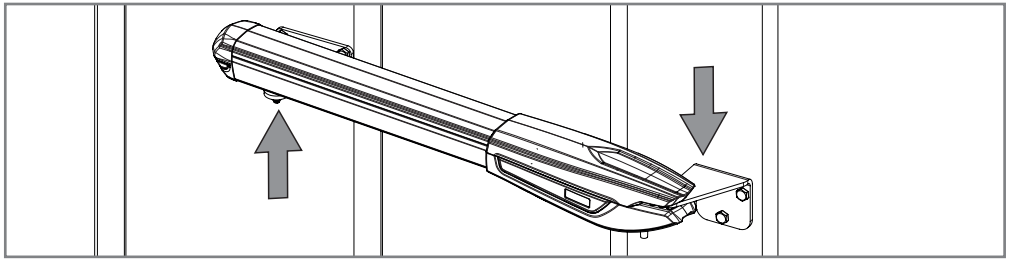

• **Vérifier plaques de support**

• Assurez-vous que les supports restent bien fixés aux piliers et portail, pour le bon fonctionnement de l'équipement.

Ces mesures d'entretien doivent être effectués en délai de 1 année pour maintenir le bon fonctionnement de l'automatisme.

08. SOLUTION DE PANNES

INSTRUCTIONS POUR CONSOMMATEURS

INSTUCTIONS POUR DES PROFESSIONNELS QUALIFIÉS

Anomalie	Procédure	Conduite	Procédure II	Découvrir l'origine du probléme			
• Le moteur ne fonction-ne pas	• Assurez-vous que la centrale de l'automatisme dispose de l'alimentation et si elle fonctionne correctement.	• Il ne fonctionne toujours pas.	• Consulter un téchnicien qualifié MOTORLINE.	1 • Ouvrir la centrale et vérifier si existe alimentation à 230V/110V/24V; 2 • Vérifiez les fusibles de l'entrée de la centrale;	3 • Éteindre les moteurs de la centrale et les essayer connectés directement à la source d'énergie pour découvrir s'ils sont en panne;	4 • Si les moteurs fonctionnent le probléme sera de la centrale. Il faudra l'envoyer aux services téchniques MOTORLINE pour vérification;	5 • Si les moteurs ne fonctionne pas il faudra les enlever et les envoyer aux services téchniques MOTORLINE pour vérification.
• Le moteur ne bouge pas mais fait du bruit	• Déverrouiller le moteur et deplacez-le manuellement pour vérifier si existent des problémes mécaniques dans le portail.	• Le portail est bloquée?	• Consulter un téchnicien qualifié dans les portails.	1 • Vérifier tous les axes et systémes de mouvement associés au portail et aux automatisme (chevilles, charnières, etc) afin de découvrir l'origine du probléme.			
		• Le portail se déplace facilement?	• Consulter un téchnicien qualifié MOTORLINE.	1 • Analyser les condensateurs en essayant les nouveaux; 2 • Si le probléme ne devient pas des condensateurs, déconnecter	les moteurs de la centrale et les testerdirectementàl'alimentation pour découvrir si sont en panne 3 • Si les moteurs fonctionnent	le probléme est de la centrale. Retourner la centrale chez les services techniquesMOTORLINE pour vérification;	4 • Si les moteurs ne fonctionnent pas, enlevez-les et envoyer aux services téchniques MOTORLINE pourvérification.
• Le moteur s'ouvre mais ne se ferme pas	• Déverrouiller le moteur et placez-le dans la position "fermé". Vérrouiller à nouveau le(s) moteur (s). Éteindre le tableau electrique pendant 5 secondes et le connecter à nouveau. Donnez ordre d'ouverture avec la télecommande.	• Le portail s'est ouvert mais n'a pas fermé.	1 • Vérifiez s'il y a un obstacle devant les photocéllules; 2 • Vérifiez si les dispositifs de contrôle (sélecteur à clé, panneau de contrôle, video-portier, etc.), du portail sont bloqués et à envoyer un signal permanent à la centrale ; 3 • Consulter un téchnicien qualifié MOTORLINE.	Toutes les centrales MOTORLINE ont des leds qui permettent facilement conclure quels dispositifs ont des anomalies. Tous les led's des dispositifs de securité (DS) en situation normales restent allumés. Tous les led's des circuits "START" en situations normales restent éteint. Dans les cas oú les led's des dispositifs ne sont pas tous allumés, il y a un défaut dans les systémes de sécurité (photocellules, bandes de sécurité). Si les leds " START" sont allumés, il y a un dispositif de commande à emettre un signal en permanence.	**A) SYSTÉMES DE SÉCURITÉ:** 1 • Faire un pont/shunt pour fermer tous les systémes de sécurité de la centrale (il est conseillé de consulter la notice de la centrale en question). Si l'automatisme commence a fonctionner normalement, analyser quel dispositif a un défaut. 2 • Retirer un pont/shunt à la fois jusqu'à ce que vous découvrez quel est le dispositif en panne. 3 • Remplacer ce dispositif par un fonctionnel et vérifier si l'automatisme fonctionne correctement avec tous les autres dispositifs. Si vous trouvez un autre dispositif défectueux, suirez les mêmes étapes pour découvrir tous les problémes.	**B) SYSTÉMES DE START:** 1 • Débrancher tous les fils liés au connecteur START. 2 • Si le led s'éteint, essayez de reconnecter un dispositif á la fois jusqu'à ce que vous découvrez quel dispositif est en panne. **REMARQUE:** Si les procédures décrites dans les paragraphes A) et B) ne resulte pas, enlevez la centrale et envoyer aux services techniques MOTORLINE pour vérification.	
• Le moteur ne fait pas tout sont parcours.	• Déverrouiller le moteur et déplacez le manuellement afin de vérifier si existent des problemes mécaniques dans le portail.	• Rencontré des problémes?	• Consulter un téchnicien qualifié dans les portails.	1 • Vérifier tout les axes et systémes de mouvement associés au portail et aux automatisme (chevilles, charnières, etc) afin de découvrir l'origine du probléme.			
		• Le portail se déplace facilement?	• Consulter un téchnicien qualifié MOTORLINE.	1 • Analyser les condensateurs en faisant des tests aux automatismes avec les nouveaux condensateurs; 2 • Si le probléme n'est pas des condensateurs, déconnecter les moteurs de la centrale et testez les moteurs directement à l'alimentation pour découvrir si sont en panne; 3 • Si les moteurs ne fonctionnent pas, enlevez-les et envoyer aux services techniques MOTORLINE	pour vérification. 4 • Si les moteurs fonctionnent et deplace bien les portails dans sont parcous complet avec la force maximale, le probléme est dans la centrale. Réglez le potentiométre de régulation de force dans la centrale. Faire un nouveau programme á la centrale, de temps de travail du moteur, en attribuant les temps necessaires pour l'ouverture	et fermeture, avec la force appropriée (voir notice de la centrale en question) 5 • Si cela ne fonctionne pas, vous devez enlever le centrale et envoyer aux services téchniques MOTORLINE pour vérification.	**REMARQUE:** Le réglage de la force de la centrale doit être suffisante pour ouvrir et fermer le portail sans s'arrêter, mais avec un tout petit éffort une pérsonne arrive à l'arrêter. En cas de défaillance des systémes de sécurité, le portail ne pourra jamais endommager les obstacles physiques (véhicules,personnes,etc.).