finder
RELAYING INNOVATION

Télérupteurs modulaires 16 A

Automatismes pour stores et volets roulants

Eclairage séjour

Eclairage chambre

Eclairage de couloirs (hôtels, bureaux, hôpitaux...)

SÉRIE
20

Dans le cadre de sa politique d'amélioration continue, Finder se réserve le droit d'apporter des modifications à ses produits et à leurs caractéristiques techniques à tout moment et sans préavis.
Les informations contenues dans ce document sont fournies à titre indicatif uniquement et ne constituent pas un engagement contractuel ; sous réserve d'erreurs ou d'omissions.
En cas de divergence entre la version imprimée et la version en ligne, cette dernière, disponible sur le site findernet.com, prévaudra.

1 ou 2 contacts 16 A - Télérupteur modulaire
Montage sur rail 35 mm (EN 60715)

- Largeur un module 17.4 mm
- Bouton test et indicateur mécanique
- Choix parmi 7 séquences
- Bobine AC ou DC
- Plaque d'identification
- Selon EN 60601-1
  2 x MOPP
- Possibilité de commande par boutons poussoirs lumineux avec l'adaptateur 026.00
- Contacts sans Cadmium

20.21/22/24/26/27/28/23
Bornes à cage/bornes à vis

Pour UL Horsepower et Pilot Duty Ratings Voir "Informations techniques générales" page V

Pour le schéma d'encombrement voir page 5

	20.21	20.22, 24, 26, 27, 28	20.23
	• Interrupteur unipolaire 1 NO • Montage sur rail 35 mm (EN 60715)	• Interrupteur bipolaire 2 NO • Montage sur rail 35 mm (EN 60715)	• Interrupteur bipolaire 1 NO + 1 NC • Montage sur rail 35 mm (EN 60715)
	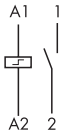	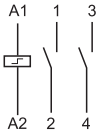	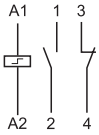
Caractéristiques des contacts			
Configuration des contacts	1 NO	2 NO	1NO+1NC
Courant nominal/Courant max. instantané A	16/30	16/30	16/30
Tension nominale/Tension max. commutable V AC	250/400	250/400	250/400
Charge nominale AC1 VA	4000	4000	4000
Charge nominale AC15 (230 V AC) VA	750	750	750
Charge lampes :			
incandescentes/halogènes 230 V W	2000	2000	2000
fluorescentes avec ballast électronique W	1000	1000	1000
fluorescentes avec ballast électromagnétique compensé W	750	750	750
CFL W	400	400	400
LED 230 V W	400	400	400
halogène ou LED BT avec transfo électronique W	400	400	400
halogène ou LED BT avec transfo électromagnétique W	800	800	800
Charge mini commutable mW (V/mA)	1000 (10/10)	1000 (10/10)	1000 (10/10)
Matériau contacts standard	$AgSnO_2$	$AgSnO_2$	$AgSnO_2$
Caractéristiques de la bobine			
Tension d'alimentation V AC (50/60 Hz)	8 - 12 - 24 - 48 - 110 - 120 - 230 - 240		
nominale (U_N) V DC	12 - 24 - 48 - 110	12 - 24 - 48 - 110	12 - 24 - 48 - 110
Puissance nominale AC/DC VA (50 Hz)/W	6.5/5	6.5/5	6.5/5
Plage d'utilisation AC	(0.85…1.1)U_N (50 Hz)/(0.9…1.1)U_N (60 Hz)		
DC	(0.9…1.1)U_N	(0.9…1.1)U_N	(0.9…1.1)U_N
Caractéristiques générales			
Durée de vie mécanique AC/DC cycles	$300 \cdot 10^3$	$300 \cdot 10^3$	$300 \cdot 10^3$
Durée de vie électrique à charge nominale AC1 cycles	$100 \cdot 10^3$	$100 \cdot 10^3$	$100 \cdot 10^3$
Durée min./max. de l'impulsion de commande	0.1 s/1 h (suivant EN 60669)	0.1 s/1 h (suivant EN 60669	0.1 s/1 h (suivant EN 60669
Isolement : bobine - contacts (1.2/50µs) kV	4	4	4
Température ambiante °C	–40…+40	–40…+40	–40…+40
Indice de protection	IP 20	IP 20	IP 20
Homologations (suivant les types)	CE UK CA EAC RINA c UL us		

K

Codification

Exemple : série 20, fixation sur rail 35 mm (EN 60715), interrupteur bipolaire, 2 NO - 16 A, alimentation 12 V DC, matériau contacts AgSnO2.

2 0 . 2 2 . 9 . 0 1 2 . 4 0 0 0

Série

Type
2 = Fixation sur rail 35 mm (EN 60715)

Nb. de contacts
1 = Interrupteur unipolaire 1 NO
2 = Interrupteur bipolaire 2 NO
3 = Inverseur 1 NO + 1 NC
4 = Commutateur 4 séquences 2 NO
6 = Commutateur 3 séquences 2 NO
7 = Commutateur 3 séquences 2 NO
8 = Inverseur 4 séquences 2 NO

Matériau contacts
0 = AgNi standard
4 = $AgSnO_2$

Tension nominale bobine
Voir caractéristiques de la bobine

Version bobine
8 = AC (50/60 Hz)
9 = DC

Caractéristiques générales

Isolement					
Rigidité diélectrique					
entre bobine et contacts	V AC	4000			
entre contacts ouverts	V AC	2000			
entre contacts adjacents	V AC	2000			
Autres données					
Puissance dissipée dans l'ambiance à charge nominale et bobine désexcitée	W	1.3 (20.21, 20.23, 20.28)		2.6 (20.22, 20.24, 20.26, 20.27)	
Couple de serrage	Nm	0.8		0.8	
Capacité de connexion des bornes		**Bornes bobine**		**Bornes contact**	
		fil rigide	fil souple	fil rigide	fil souple
	mm²	1 x 4 / 2 x 2.5	1 x 2.5 / 2 x 2.5	1 x 6 / 2 x 4	1 x 4 / 2 x 2.5
	AWG	1 x 12 / 2 x 14	1 x 14 / 2 x 14	1 x 10 / 2 x 12	1 x 12 / 2 x 14

Dans le cas où la bobine est alimentée pendant une période de temps prolongée, il est nécessaire de garantir une ventilation des relais, par exemple en laissant une espace de 9 mm entre chaque appareil.

Caractéristiques de la bobine

Données version DC

Tension nominale U_N	Code bobine	Plage de fonctionnement U_{min}	U_{max}	Résistance R	I nominale absorbée I à U_N
V		V	V	Ω	mA
12	**9**.012	10.8	13.2	27	440
24	**9**.024	21.6	26.4	105	230
48	**9**.048	43.2	52.8	440	110
110	**9**.110	99	121	2330	47

Données version AC

Tension nominale U_N	Code bobine	Plage de fonctionnement U_{min}	U_{max}	Résistance R	I nominale absorbée I à U_N (50 Hz)
V		V	V	Ω	mA
8	**8**.008	6.8	8.8	4	800
12	**8**.012	10.2	13.2	7.5	550
24	**8**.024	20.4	26.4	27	275
48	**8**.048	40.8	52.8	106	150
110	**8**.110	93.5	121	590	64
120	**8**.120	102	132	680	54
230	**8**.230	192	253	2500	28
240	**8**.240	204	264	2700	27.5

Type	Nombre opérations	Séquences 1	2	3	4
20.21	2				
20.22	2				
20.23	2				
20.24	4				
20.26	3				
20.27	3				
20.28	4				

K

Schémas de raccordement

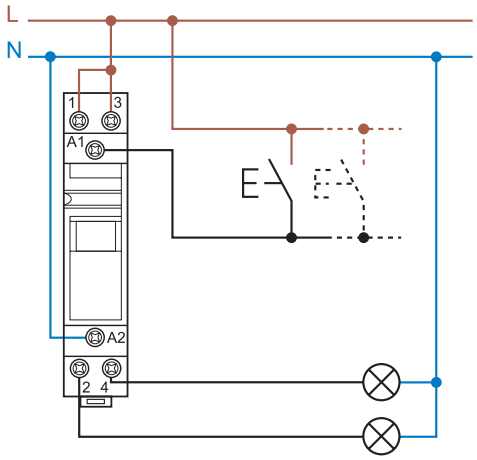

Exemple : tension d'alimentation 230 V AC.

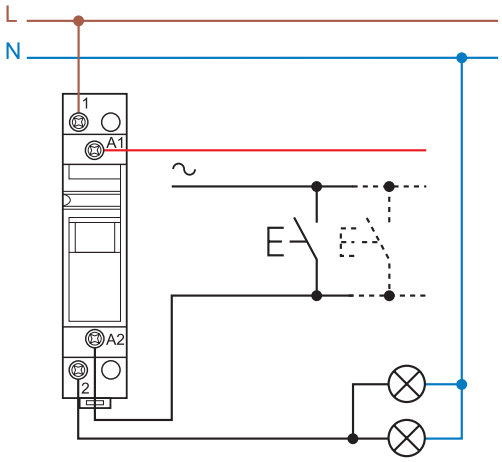

Exemple : tension d'alimentation 230 V AC.

Schémas d'encombrement

Type 20.21
Bornes à cage/bornes à vis

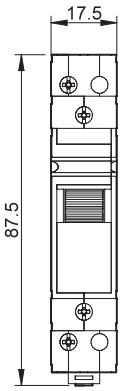

Types 20.22/24/26/27/28
Bornes à cage/bornes à vis

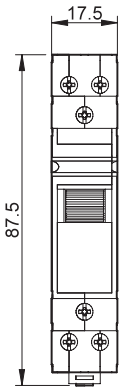

Type 20.23
Bornes à cage/bornes à vis

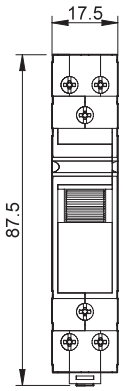

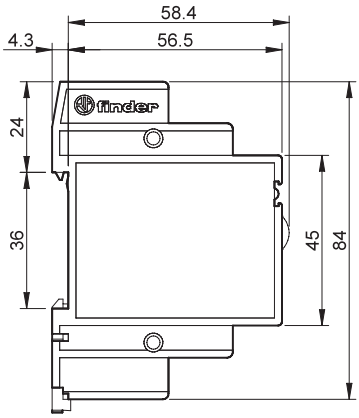

K

Accessoires

Module pour poussoirs lumineux

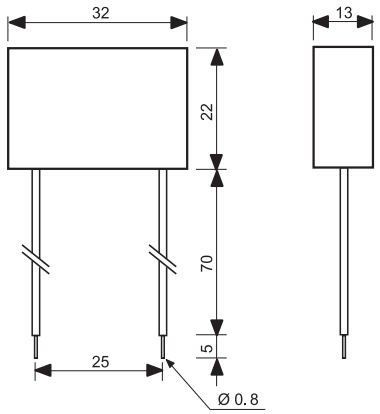

Type 026.00
Version hermétique avec sortie fils souples et isolés de longueur 7.5 cm.

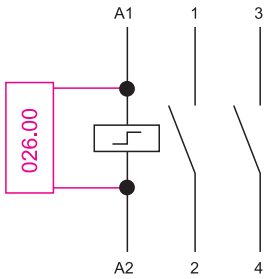

Exemple de schéma de câblage pour le type 026.00
Ce module est nécessaire lors de l'utilisation de 1 à 15 boutons-poussoirs lumineux maximum dans le circuit de bobine (max. 15 mA, 1 mA max., 230 V AC). Il doit être raccordé en parallèle à la bobine du relais.

020.01

Support pour fixation sur panneau, largeur 17.5 mm	020.01

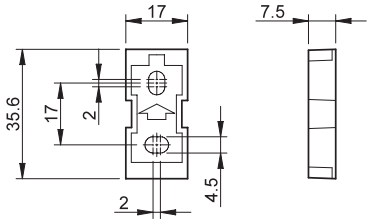

022.09

Séparateur pour montage sur rail, plastique, largeur 9 mm	022.09

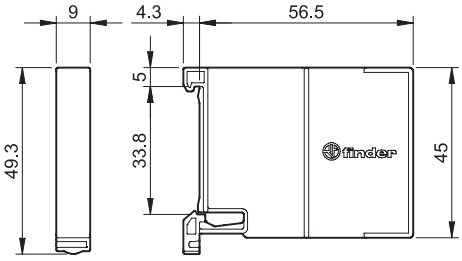

K